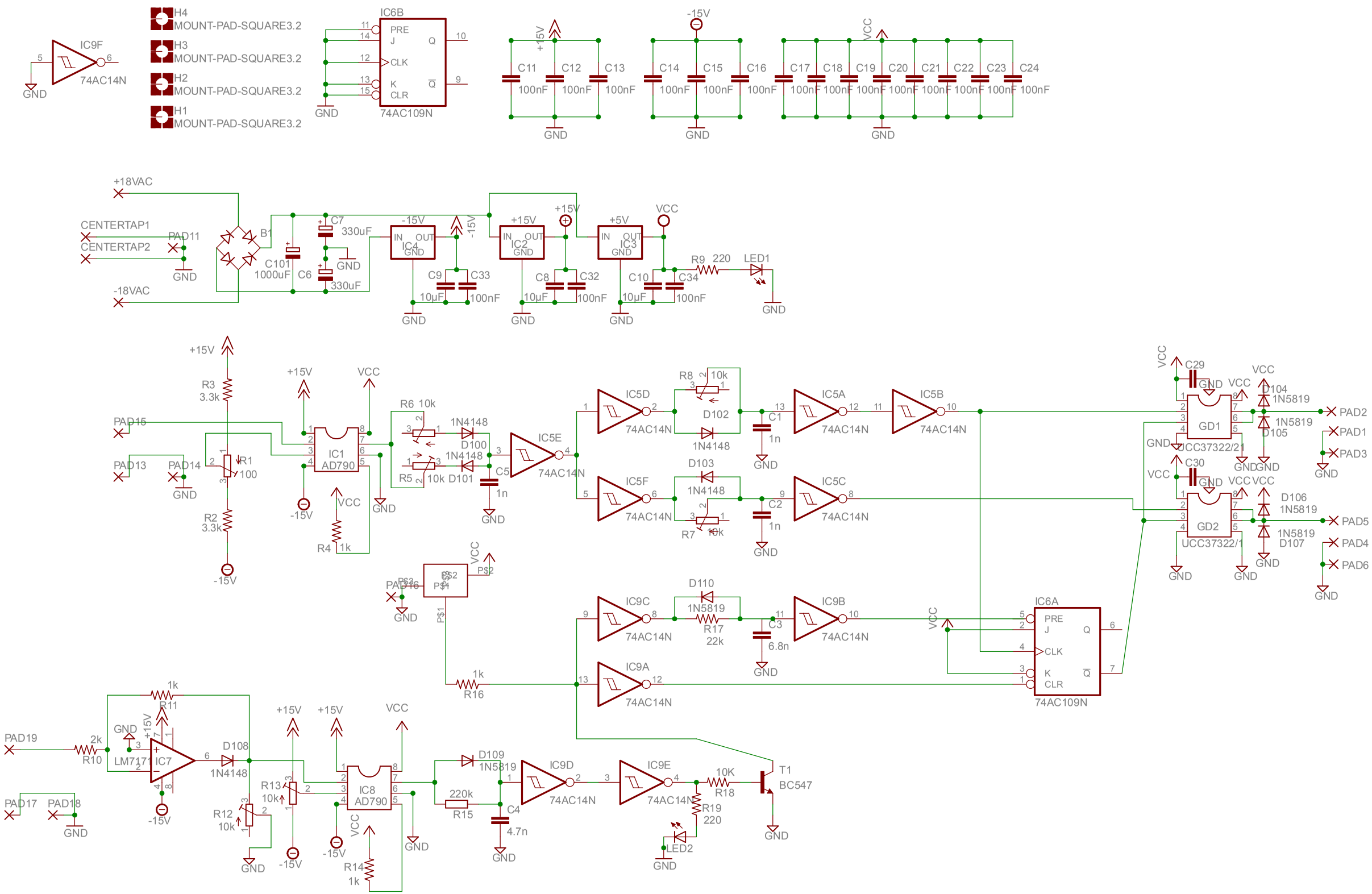

IC9F
74AC14N
GND
H4
MOUNT-PAD-SQUARE3.2
H3
MOUNT-PAD-SQUARE3.2
H2
MOUNT-PAD-SQUARE3.2
H1
MOUNT-PAD-SQUARE3.2
IC6B
PRE
J
CLK
K
CLR
Q
74AC109N
+15V
-15V
VCC
C11
C12
C13
C14
C15
C16
C17
C18
C19
C20
C21
C22
C23
C24
100nF
+18VAC
-18VAC
CENTERTAP1
CENTERTAP2
PAD11
B1
C101
1000uF
C6
C7
330uF
IC4
IC2
IC3
C9
C33
C8
C32
C10
C34
10µF
R9
220
LED1
R3
3.3k
R2
3.3k
R1
100
PAD15
PAD13
PAD14
IC1
AD790
R4
1k
R6
10k
R5
10k
D100
D101
1N4148
C5
1n
IC5E
IC5D
IC5F
IC5A
IC5B
IC5C
IC9C
IC9A
IC9B
IC9D
IC9E
R8
D102
D103
R7
C1
C2
C3
6.8n
D110
1N5819
R17
22k
R16
1k
IC6A
74AC109N
C29
C30
GD1
GD2
UCC37322/21
UCC37322/1
D104
D105
D106
D107
PAD2
PAD1
PAD3
PAD5
PAD4
PAD6
PAD16
PS1
PS2
PAD19
R10
2k
R11
1k
LM7171
IC7
D108
R12
10k
R13
10k
IC8
AD790
R14
1k
D109
R15
220k
C4
4.7n
R18
10K
R19
220
LED2
T1
BC547
PAD17
PAD18